ՀԱՆԳՈՒՅՑ - 2 Մ1:20

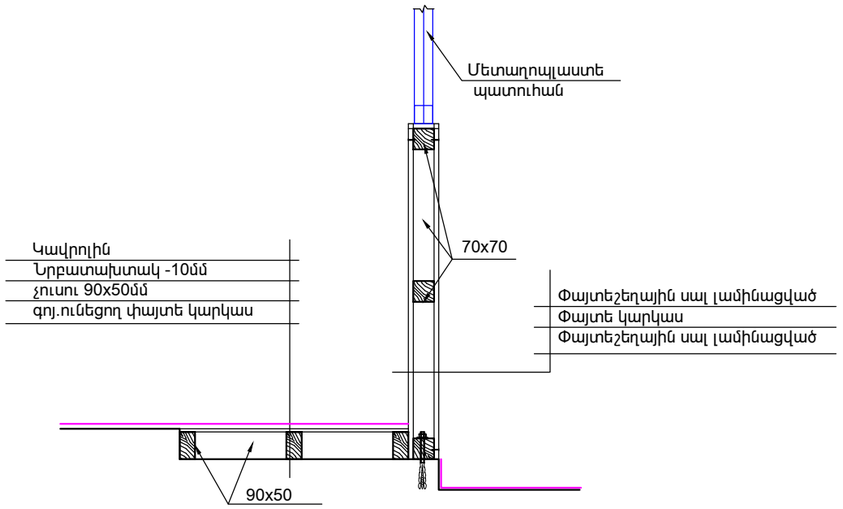

ՀԱՆԳՈՒՅՑ - 3 Մ1:20

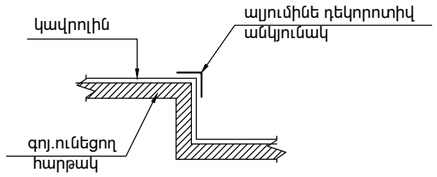

Գիպսոկարտոնե միջնորմի
իրականացման օրինակ

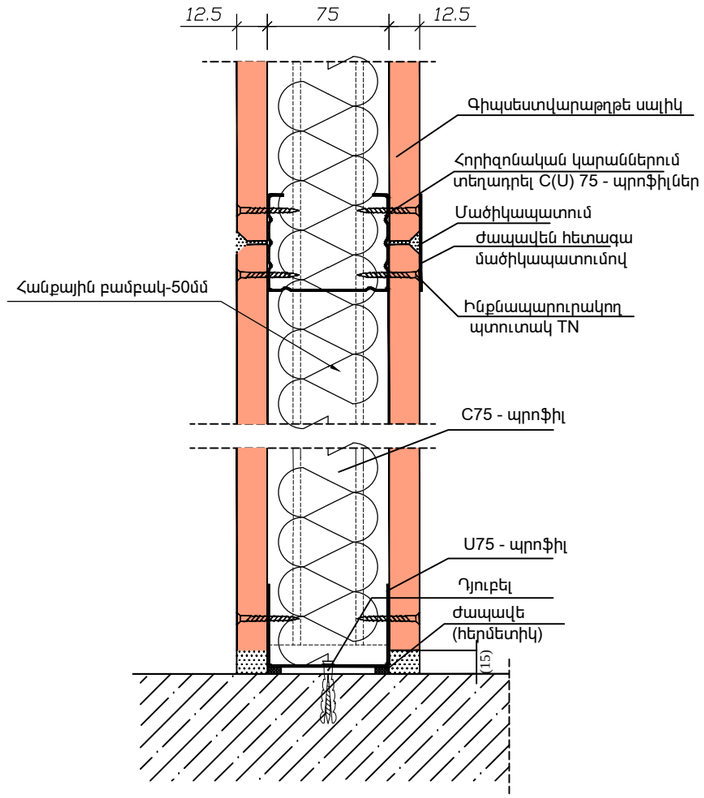

ՎԵՐԱՆՈՐՈԳՄԱՆ ԱՇԽԱՏԱՆՔՆԵՐԻ ԾԱՎԱԼՆԵՐԻ ԱՄՓՈՓԱԳԻՐ

Հ.Հ	Աշխատանքի անվանումը	Չ.Մ	Քանակը
	Բեմի փայտե կարկասի պատրաստում		
1	Փայտ 100x100մմ	խ.մ	0.40
2	Տախտակ 150x50մմ	խ.մ	0.54
3	Տախտակ 100x30մմ	խ.մ	0.20
4	Տախտակամած -30մմ	ք.մ / խ.մ	18.0 / 0.54
5	Նրբատախտակ - 10մմ	ք.մ	80.00
6	Փայտե էլեմենտների պատում հականեխիչ և հակահրդեհային նյութով	խ.մ	1.80
	Փայտե աստիճանի պատրաստում		
7	Մաքրատաշ տախտակ 150x50մմ	խ.մ	0.13
8	Աստիճանների լաքապատում	ք.մ	8.00
	Ձայնային ռեժիսորի սենյակի միջնորմի պատրաստում		
9	Փայտե կարկաս 70x70/90x50մմ	խ.մ	0.20
10	Փայտատաշեղային սալ լամինացված-16մմ	ք.մ	15.0
11	Նրբատախտակ-10մմ	ք.մ	2.10
	Գիպսոկարտոնե միջնորմի պատրաստում		
12	Մետաղական կարկասի իրականացում C.U 75մմ	ք.մ	75.0
13	Գիպսոկարտոնե սալ-12.5մմ	ք.մ	150.0
14	Ձայնամեկուսիչ հանքային բամբակով-50մմ	ք.մ	75.0
	Կոյուղու կանգնակի երեսապատում գիպսոկարտոնով		
15	Մետաղական կարկասի իրականացում C.U 50մմ	ք.մ	2.10
16	Զրակայուն գիպսոկարտոնե սալ-9մմ	ք.մ	2.10

	Ք.ԵՐԵՎԱՆԻ ԱՎԱՆ ՎԱՐՉԱԿԱՆ ՇՐՋԱՆԻ ՄՇԱԿՈՒՅԹԻ ՏԱՆ ՀԻՄՆԱՆՈՐՈԳՈՒՄ			ՊԱՏՎԵՐ «ԵՔ-ՊԸՀՇՁԲ-14/46-3»	
			ՃԱՐՏԱՐԱՊԵՏԱՇԻՆԱՐԱԿԱՆ	Փուլ	Թերթ	Թերթեր
ՏՆՕՐԵՆ	Լ. ԳՐԻԳՈՐՅԱՆ			ԱՆ	ՃՇ-8	12
ՆԱԽԱԳԾԵՑ	Գ.ԴԱԼԼԱՔՅԱՆ		ՀԱՆԳՈՒՅՑ - 2,3: ԳԻՊՍՈԿԱՐՏՈՆԵ ՄԻՋՆՈՐՄԻ ՀԱՆԳՈՒՅՑ	«Թ.Ա.Հ.Գ.Գրիգ» ՍՊԸ	